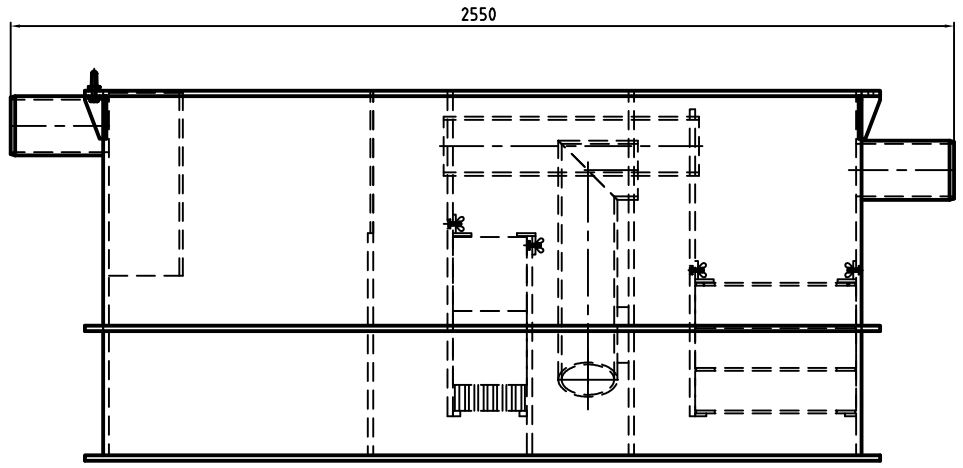

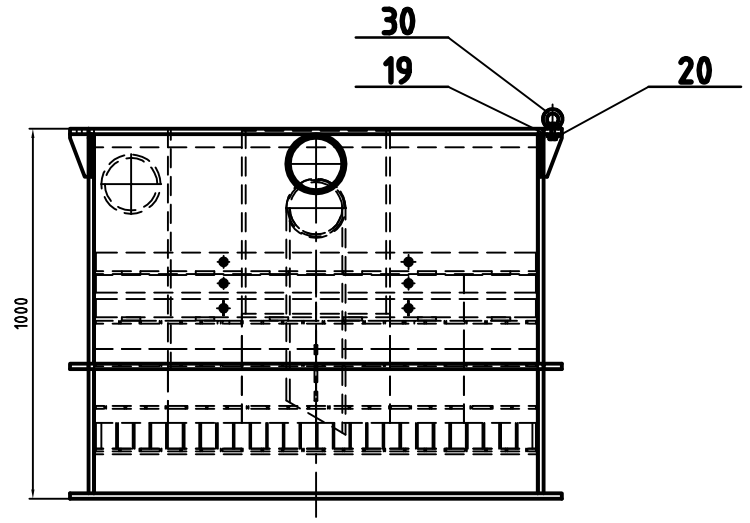

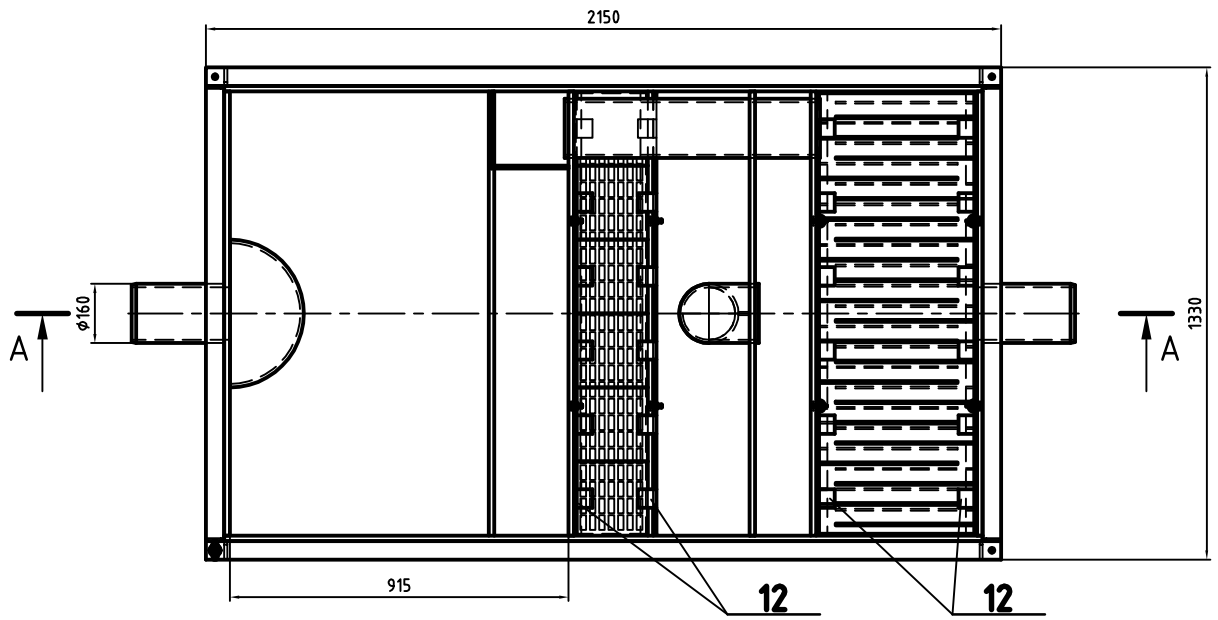

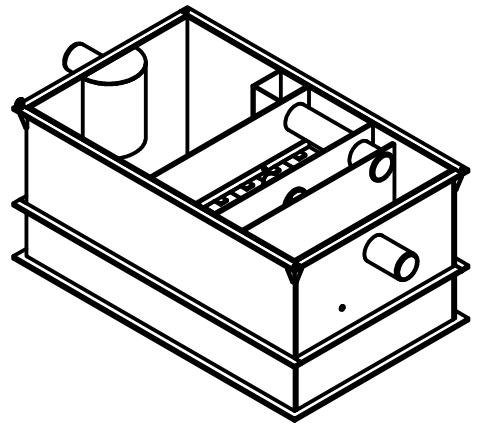

A-A

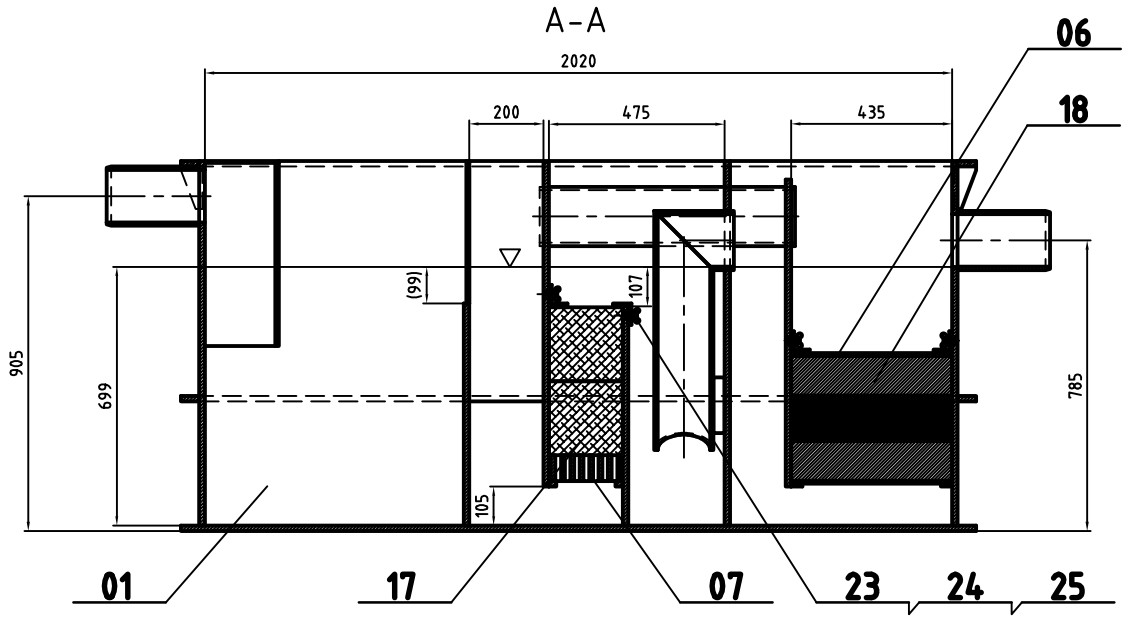

TECHNICKÉ PARAMETRY

PROVEDENÍ POD ÚROVEŇ TERÉNU, BEZ VLIVU PODZEMNÍ VODY, PRO STŘEDNÍ AŽ VELKÉ ZNEČIŠTĚNÍ KALEM

OBJEM LAPÁKU KALU 768 l

OBJEM SKLADOVÉ LEHKÉ KAPALINY 45 l

OBJEM ODLUČOVAČE 2 390 l

TŘÍDA ODLUČOVAČE PODLE EN 858.....I

JMENOVITÁ VELIKOST 2 NS

MAXIMÁLNÍ SKLADOVACÍ VÝŠKA 680mm

JMENOVITÁ SVĚTLOST PŘIPOJOVACÍHO POTRUBÍ DN150

SAMOSTATNÝ KUSOVNÍK OLK-GKS-NS02/08-01-00

Index	Změna	Datum	Podpis	Polotovar	-
				Materiál	-
Vypracoval	Vacek	Schválil	Vacek	Hmotnost kg	Měřítko
Datum	13.9.2019	Datum	29.9.2019	237,-	1:10

V - projekt
Ing.Vladimír Vacek
S E Č
tel./fax: +42 0469 622044
e-mail: vacek.v.projekt@chrudim.cz

Název
ODLUČOVAČ LEHKÝCH KAPALIN S OBTOKEM

Číslo výkresu
OLK-GKS-NS02/08-01.00

Počet listů 1 List 1